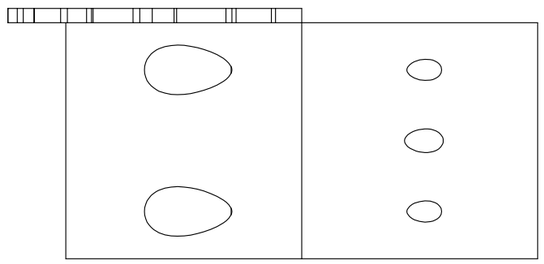

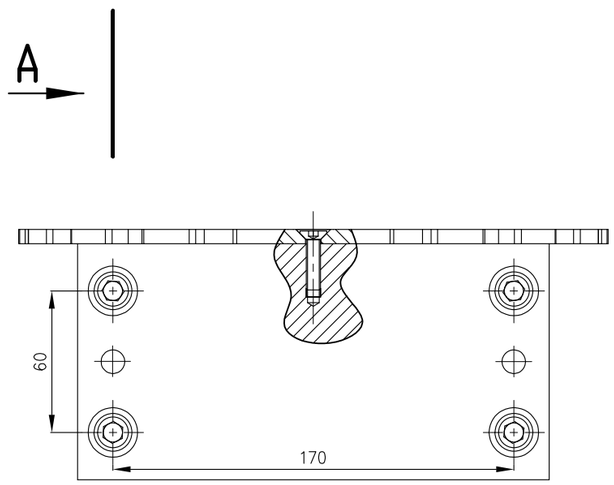

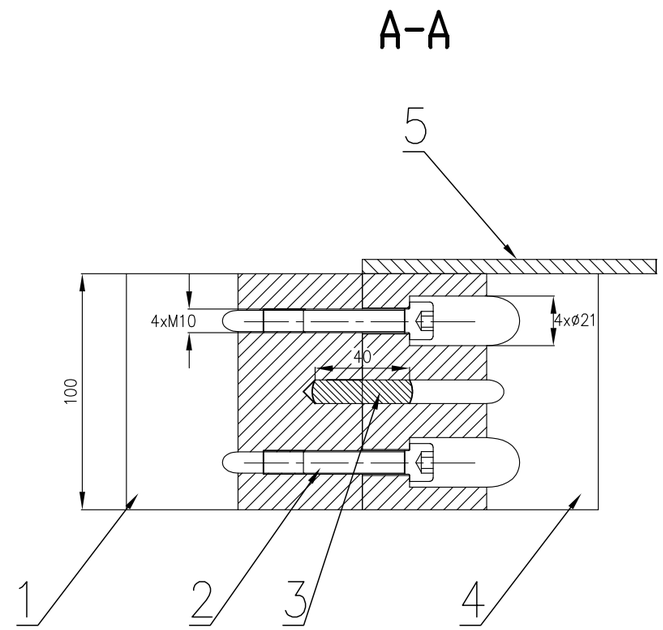

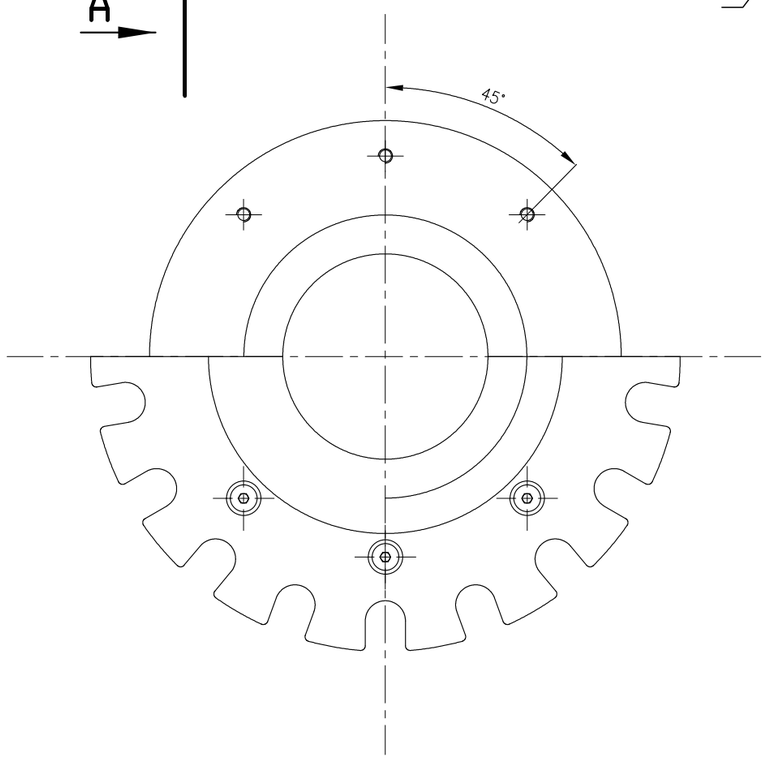

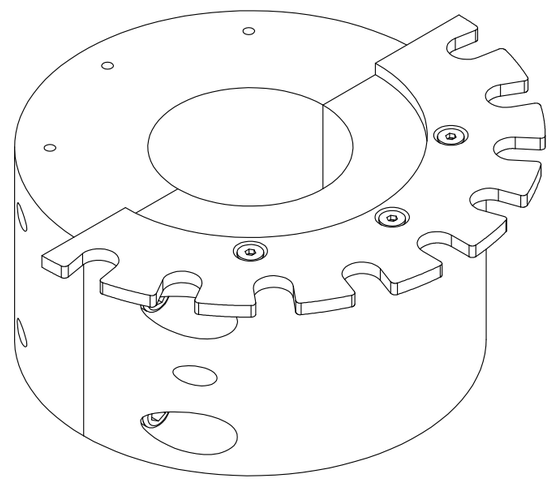

Po operacji kołkowania wykonać gwint S120x48 podwójny

Kołkować dwie połówki do siebie po obróbce zgrubnej
i wykonaniau połaczeń śrubowych

Poz	Nazwa części	Nr rys. normy	Il.	Materiał	Masa	Uwagi	Form
6			2				
5	Tarcza blokady obrotu		1	S355			
4	Połówka "B" nakretki		1	B101			
3	Kołek cylindryczny ø10x40	ISO 8735–10x40	2				
2	M10x45 – 32N	ISO 4762	4				
1	Połówka "A" nakretki		1	B101			

Projekt: Modernizacja układu sterowania napędów elektrycznych (etap II)

Adres: ul. Świdnicka 35
50–066 Wrocław

Inwestor: Opera Wrocławska
ul. Świdnicka 35
50–066 Wrocław

Tytuł rysunku: Nakrętka zabezpieczająca

	Imię / Nazwisko	Podpis
Projektował:	Rafał Seidorek	
Kreślił:		

Nazwa firmy: Mikor-Inżyniering Sp. z o.o.
ul. Przyrynkowa 28/22/101
04-703 Warszawa

Nr rys.: NZ.02

Data: 2014-04-10

Format:

Podziałka: 1:2,5